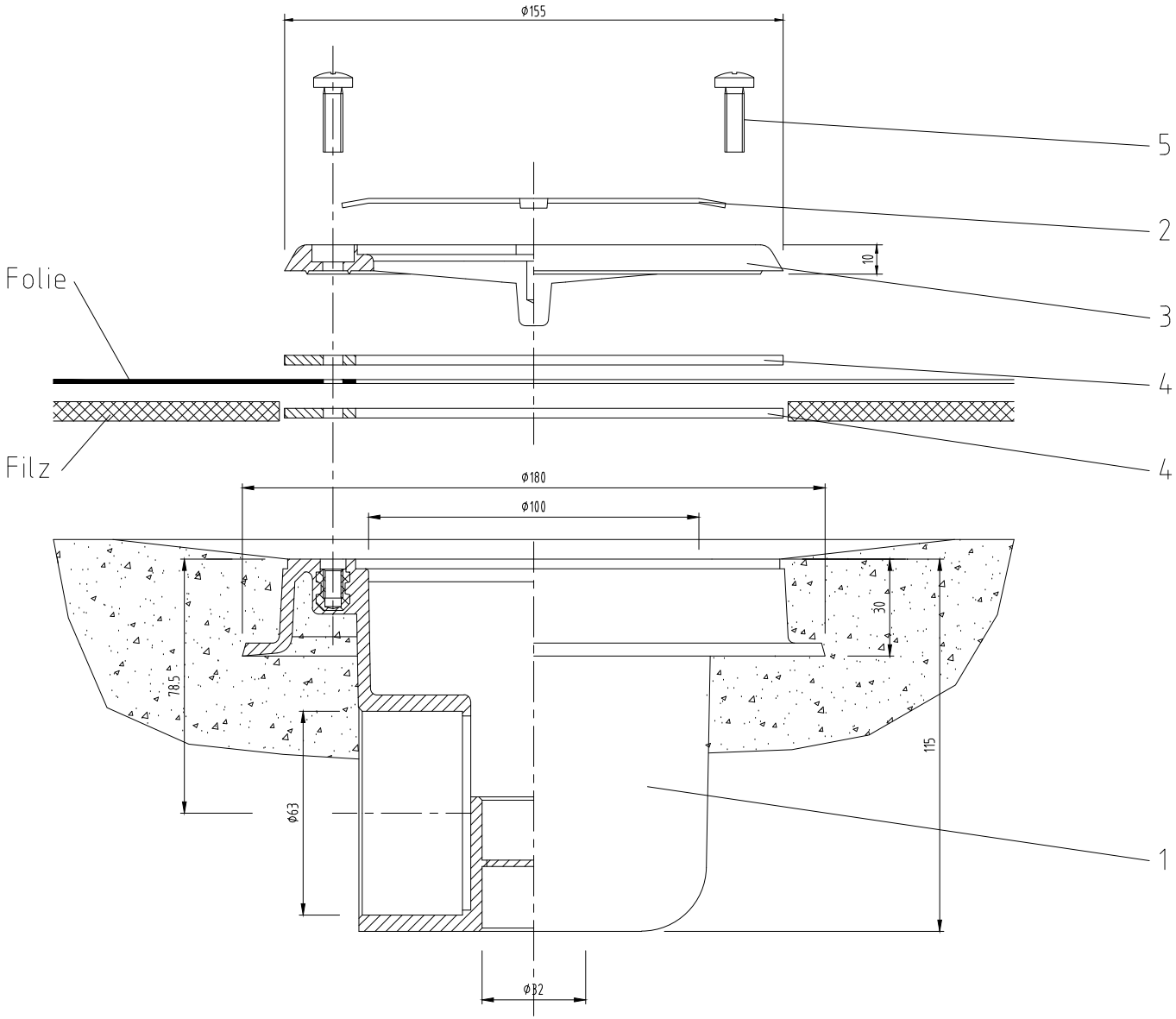

Bodenablauf ABScw 63mm mit Einlegerost Niro V4A 4815

Pos	Benennung	Werkstoff:	Art.Nr.:	Stück:
5	Lin/fla/Krz M6x22 DIN7985	V4A	010616022	8
4	Dichtung 154x110x3mm	EPDM 55°Sh	E480403	2
3	BAK Flansch	PA 6.6 cremeweiß	E480402	1
2	Einlegerost	Niro	4310	1
1	BAK Gehäuse	ABS cremeweiß	E480501	1

Aend.	Art der Aenderung	Datum	bearb.	gepr.

Reihe 3 DIN 3141	▽	▽▽	▽▽▽	▽▽▽▽	Rauheitsmasse nach DIN3142		Datum	Name
Rt in µm	63	16	4	1		erstellt	27.10.08	Strack
						geprueft		

Urheberschutzrechte nach DIN 34 Absatz 2.1 werden beansprucht

Werkstoff
Werkstoffnr.

Nicht tolerierte Masse:

CAD–Dateiname P4815.dwg

Format DIN A2

Oberflaeche
Oberflaechenschutz

Mass–stab 1:1

MTS PRODUKT

Benennung
Bodenablauf 63mm VGB

Zeichnungsnummer
P4815

CAD - Zeichnung ! Nur EDV - gestützt ändern !