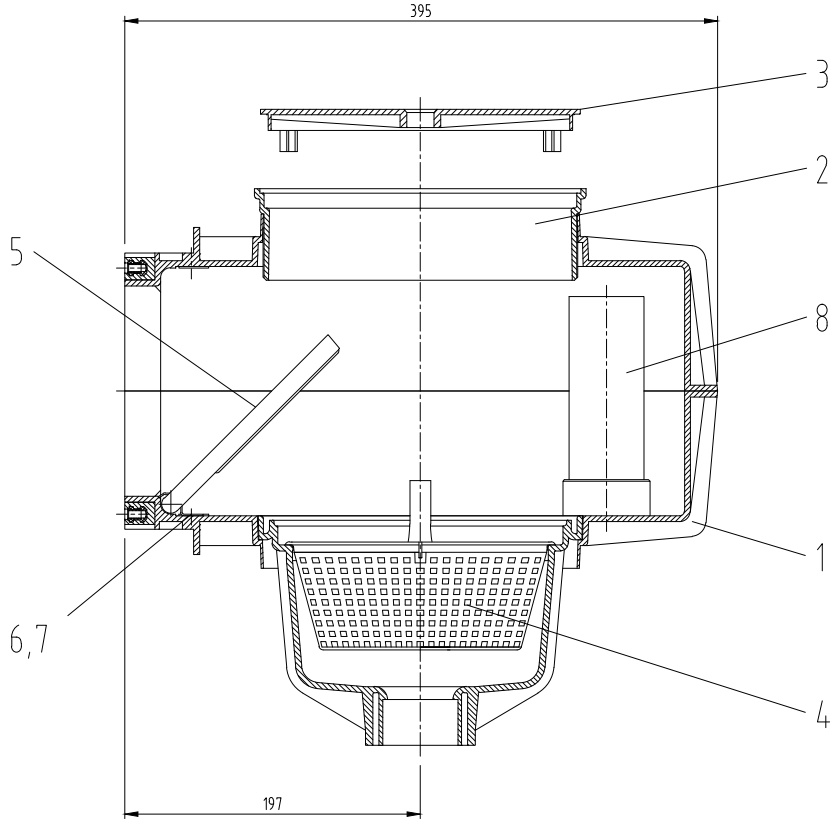

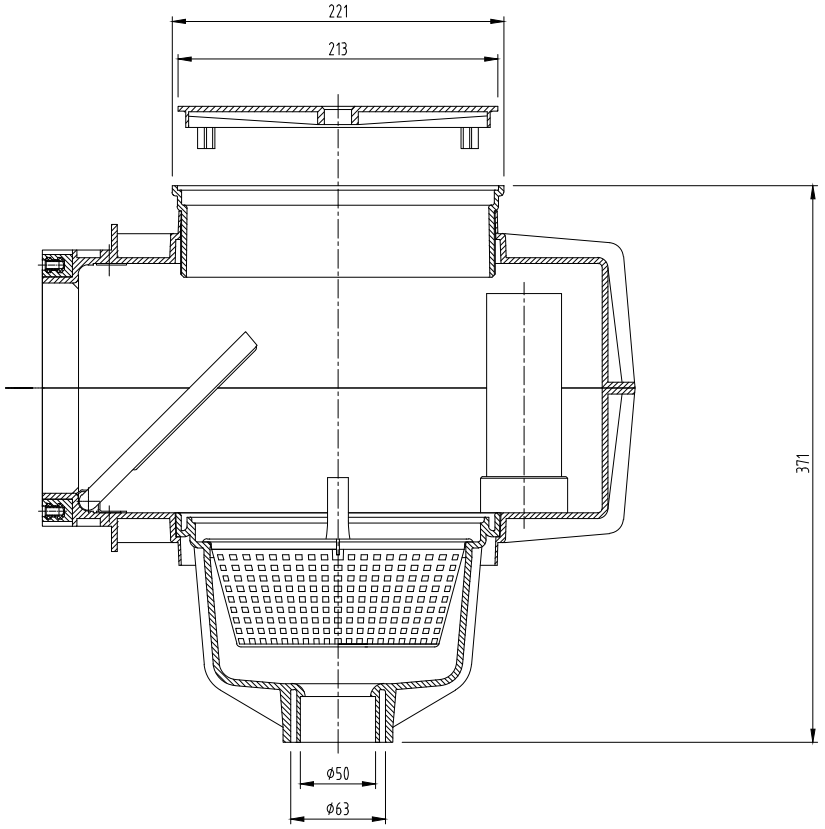

Pos	Benennung	Werkstoff	Art.Nr.	Stück
8	Rohr 50x2,4x150lg.	PVC	0301550024	1
7	Lin/Fla/Krz/Schraube M4x6	V2A	0140104006	2
6	V20/VS30 Schwimmwehrklammer	V2A	E1030061	2
5	S34/V20 Schwimmwehr	ABS grau	E10300615	1
4	V20/VS30 Skimmerkorb	PP oliv	E103005	1
3	V20/VS30 Deckel	ABS grau	E10300415	1
2	V20 Höhenverstellring	ABS grau	E10240035	1
1	V20 Skimmergehäuse	ABS grau	E1524015	1

Aend.	Art der Aenderung	Datum	bearb.	gepr.

Reihe 3 DIN 3141	▽	▽▽	▽▽▽	▽▽▽▽	Rauheitsmasse nach DIN3142		Datum	Name
Rt in µm	63	16	4	1		erstellt	06.09.13	Strack
						geprueft		

Urheberschutzrechte nach DIN 34 Absatz 2.1 werden beansprucht

Werkstoff
Werkstoffnr.

Nicht tolerierte Masse: DIN 7168-m

CAD-Dateiname: P1524025.dwg
Format: DIN A2
Oberflaeche
Oberflaechenschutz
Massstab: 1:2,5

MTS PRODUKT

Benennung: Skimmer V20 ABS grau ohne Flansch

Zeichnungsnummer: P1524025

Die technische Zeichnung ist Eigentum der MTS-Produkte GmbH. Inhalt und Gestaltung der Zeichnung sind urheberrechtlich geschützt. Eine Vervielfältigung der Zeichnung oder deren Inhalte sowie die Weitergabe an Dritte - auch nur in Auszügen - ist ohne schriftliche Genehmigung der MTS-Produkte GmbH nicht erlaubt.

CAD - Zeichnung ! Nur EDV - gestützt ändern !